1927B Schlagschrauber mit Rechts-/Linkslauf

CE 1/2"

- Schlagmechanismus "Pin Clutch"
- Griff aus Gummi
- Drehrichtungsänderung über einen Hebel
- 3 verschiedene Leistungsstufen für Eindrehen
- Luftauslass am Griff

Drehzahl im Leerlauf	**7.000 U/min**
Max. Drehmoment	705 Nm
Bolzen-Ø	**Cl 8.8 M22●34 mm**
Bolzen-Ø	Cl 12.9 M18●27 mm
Luftanschluss	**1/4" GAS**
Betriebsdruck	6,2 bar
Innen-Ø Luftschlauch	**10 mm**
Durchschnittlicher Luftverbrauch	133 l/min
Gewicht	**2,1 kg**
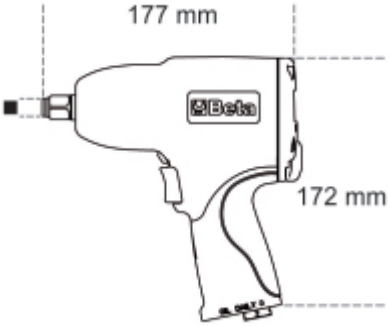
	art.	■ "	
019270022	1927B	1/2	2,1