C45PRO ML

Festes Modul mit integriertem Waschbecken für Werkstatteinrichtung C45PRO

Technische Eigenschaften:
• Becken aus rostfreiem Stahl.
• Ausstattung:
1 Mischhahn
1 Ablaufgarnitur
1 Verschlussdeckel
1 Filterdeckel
1 Seifenspender

Festes Modul, 2-türig, mit Schloss:
• Innere Nutzabmessungen: 600x603x416 mm
• Mit höhenverstellbaren Füssen

44 kg
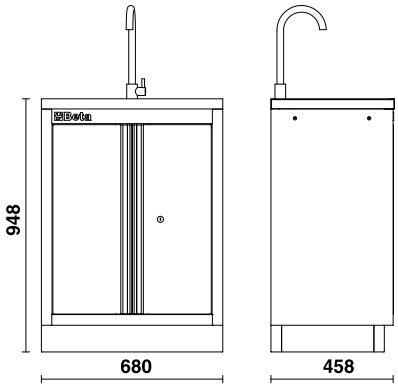
		art.
	045000233	C45PRO ML